VÁLIDO SÓLO PARA INFORMACIÓN

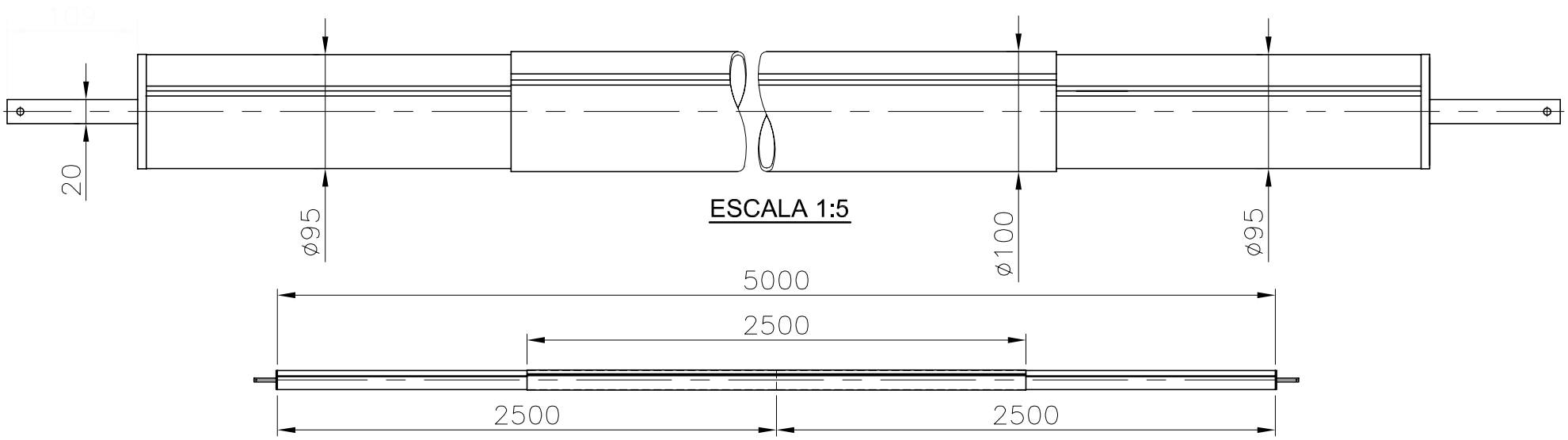

ESCALA 1:5

LONGITUD MÍNIMA

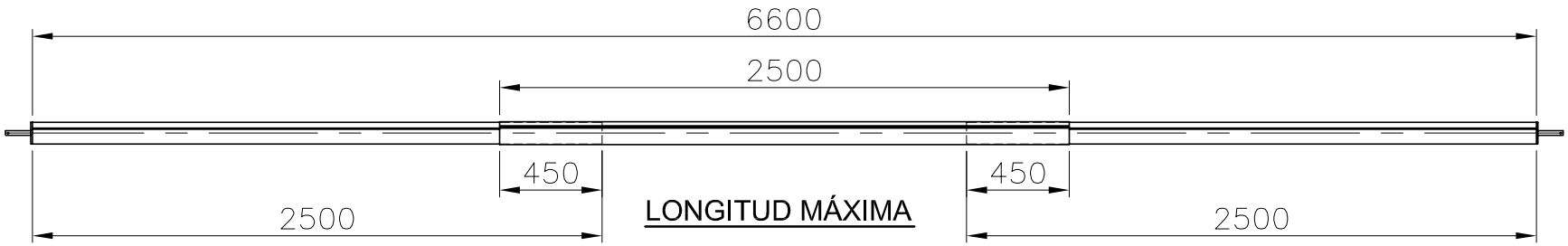

LONGITUD MÁXIMA

Modificacio				Tolerancia general:	Material: ALUMINIO	N°peces:
					Denomin. TUBO TELESCÓPICO ENROLLADOR 5 – 6,6m	Format: A4
				Data / Nom		
				Dibuixat 20.05.03 GRD		
				Comprovat 20.05.03 J.Morral	Conjunt:	Escala: 1:30
Pos.				metalast	Codi: 07626	Revisio: 0
					Substitueix a:	Data
					Substitueix a:	Data