CÓDIGO / CODE: **27839**
DESCRIPCIÓN: **SUMIDERO P.HORMIGON G 2"**
DESCRIPTION: **CIRCULAR MAIN DRAIN Ø200mm. WITH FLAT GRILLE**

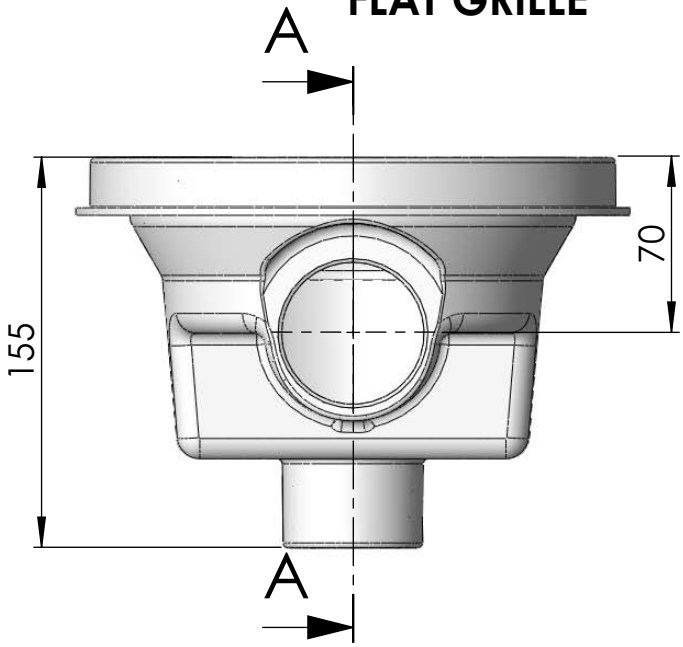

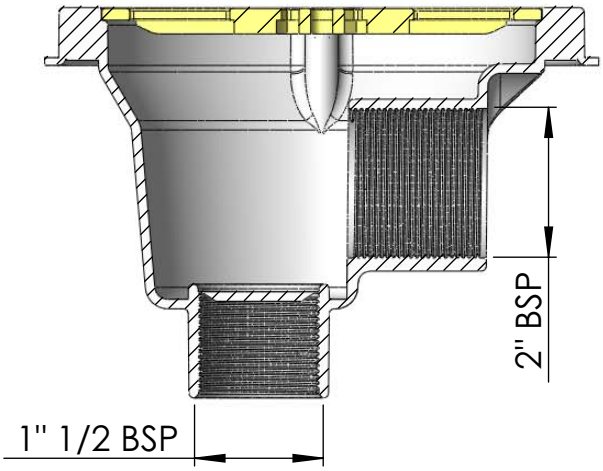

SECCIÓN A-A

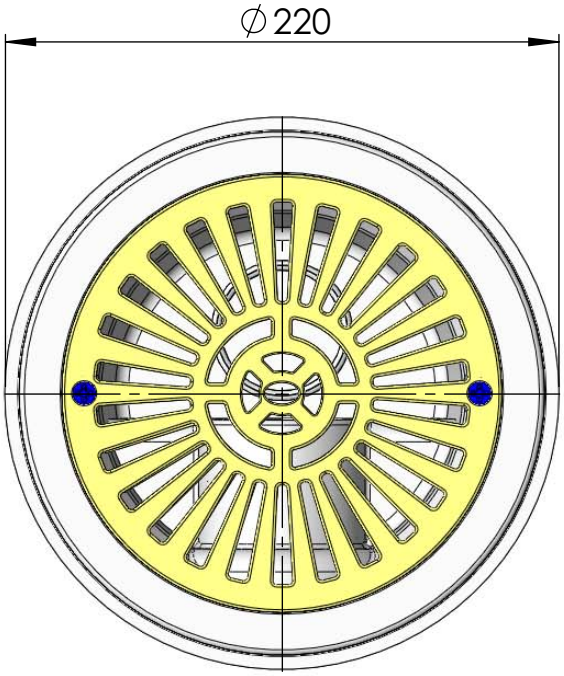

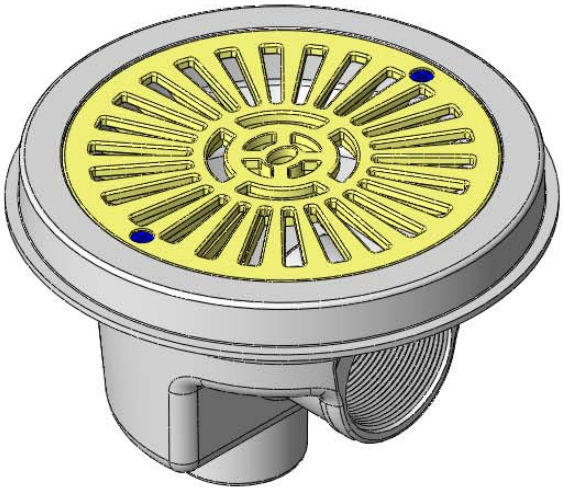

Nota: Unidades en mm
Note: Units in mm