FLUIDRA INDUSTRY METALAST	**DIMENSIONES** **DIMENSIONS**	Rev: 00 Año/Year: 2018 Pág./Page: 1/1 ESP / ENG

CODIGO/CODE: 56313 - 56316

PRODUCTO: SKIMMER BOCA A-500 - A-650

PRODUCT: SKIMMER A-500 - A-650

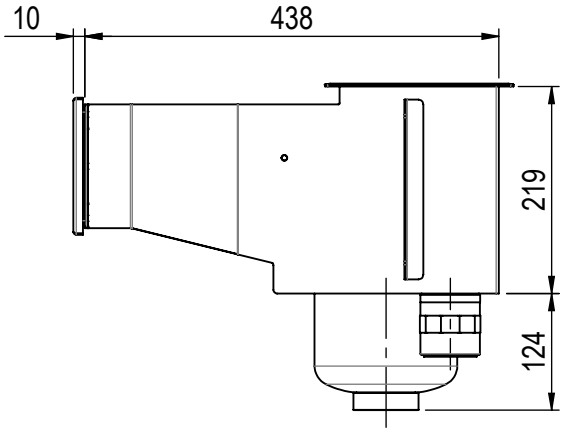

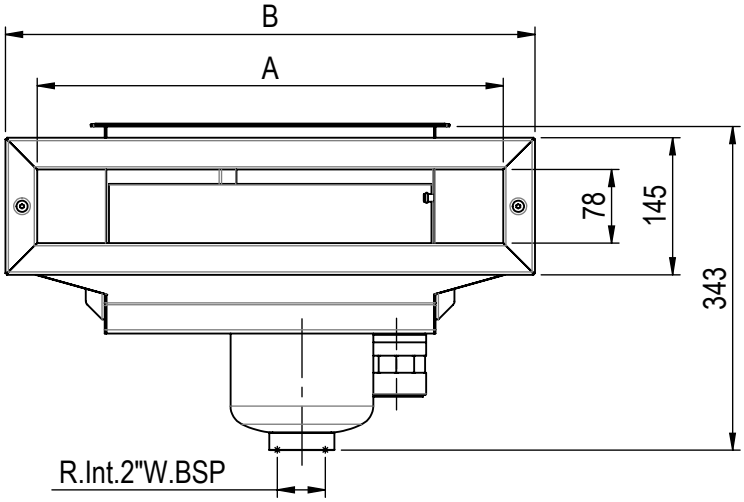

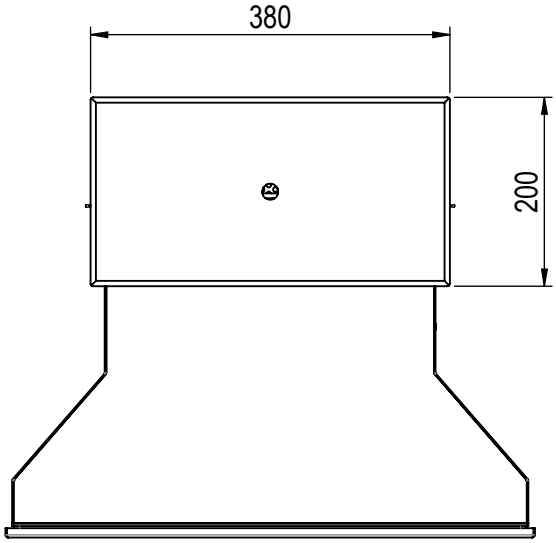

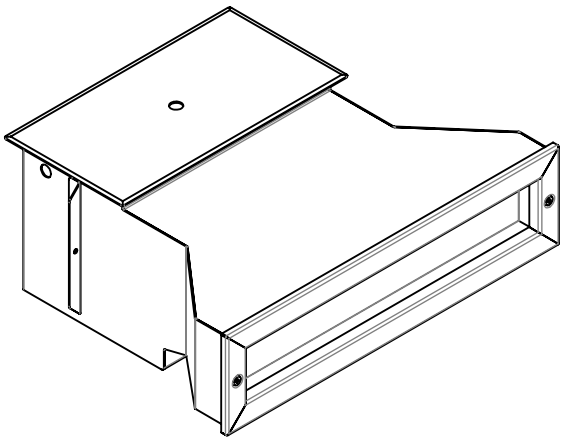

COD	A (mm)	B (mm)
56313	500	560
56316	650	710

Archivo Pieza: 56313